Серия кухонь «Тоскана»
Стол-тумба 600 мм.

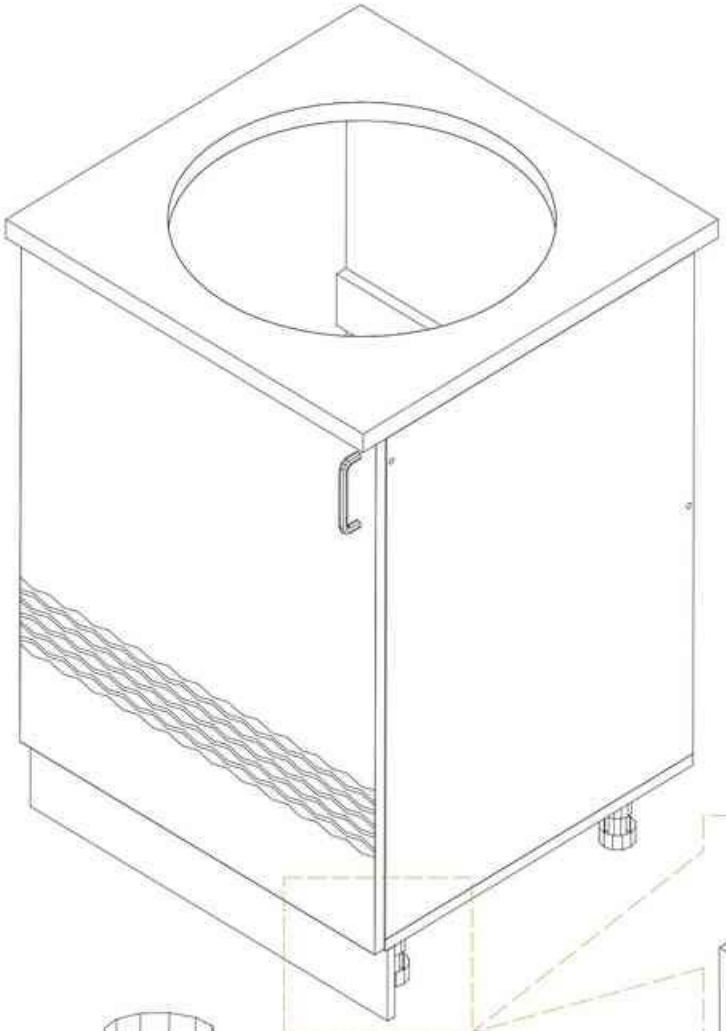

1.(САК102) Правая стенка мойка 704*520*16 - 1
2.(САК101) Левая стенка мойка 704*520*16 - 1
3.(МІК14) Цоколь 600 600*100*12 - 1
4.(МІК15) Столешница 600 600*600*26 - 1
5.(САК103) Нижняя крышка 600*520*16 - 1
6.(МІК18) Фасад 716*596 716*596*16 - 1
7.(САК104) Монтажка мойки 600 568*72*16 - 2

ООО «Мебель торг плюс»
Mebeltp.ru

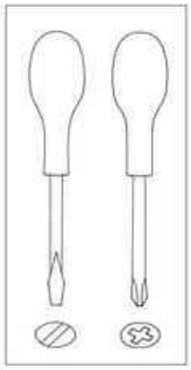

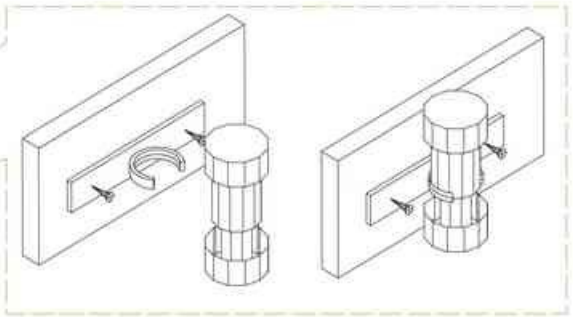

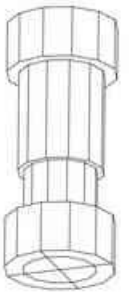

Ф19101

x4



Ф19102

x2



Ш01100

x32

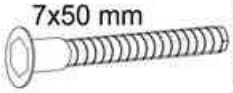

Ф01000

x8

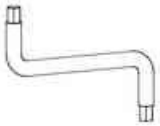

Ф02000

x1



x4



Ф04000

x4

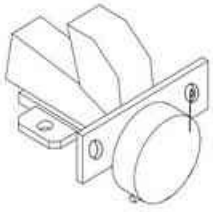

Ф12000

x2

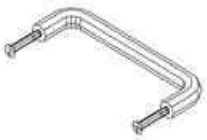

Ф06121

x1



Ш01000

x4

Для более быстрой и качественной сборки изделий, рекомендуем пользоваться услугами специалистов.
Предприятие изготовитель оставляет за собой право на замену фурнитуры и комплектующих.

1

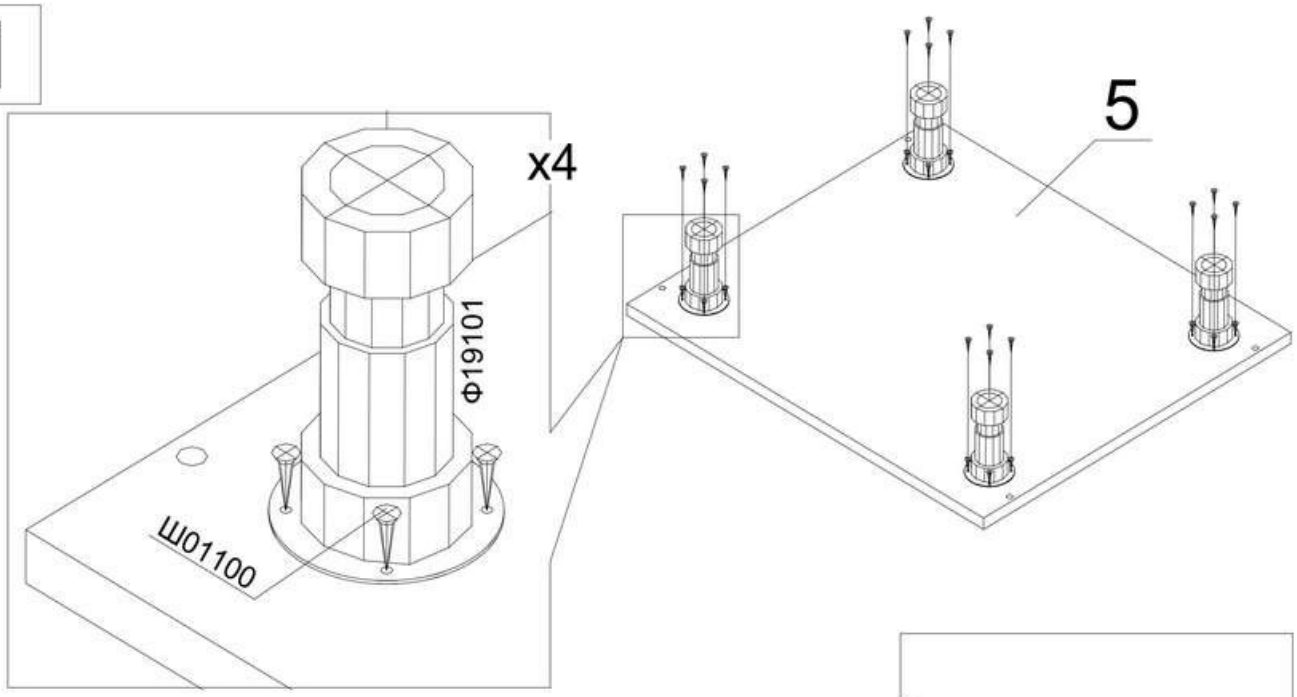

2

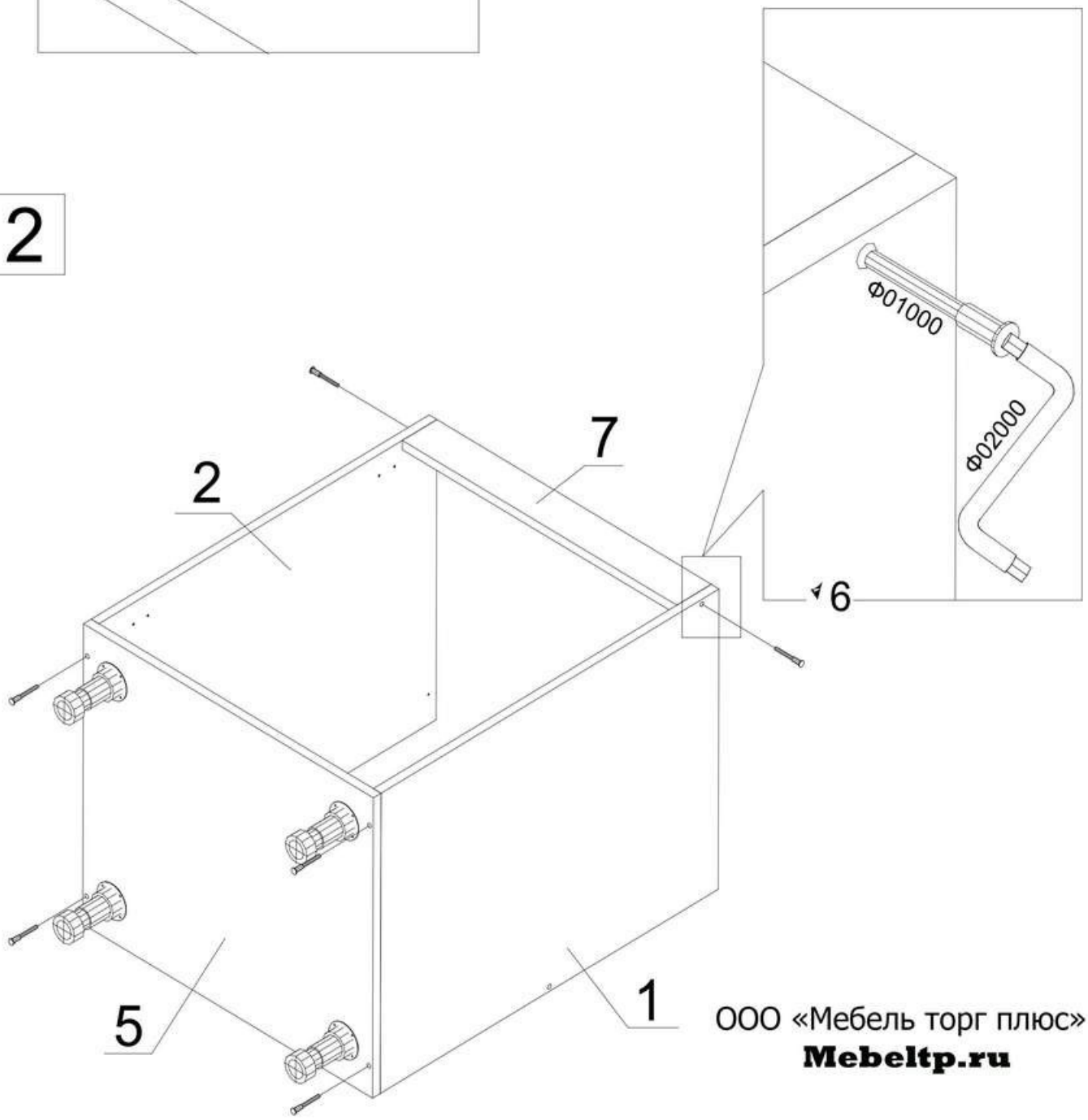

ООО «Мебель торг плюс»

Mebeltp.ru

3

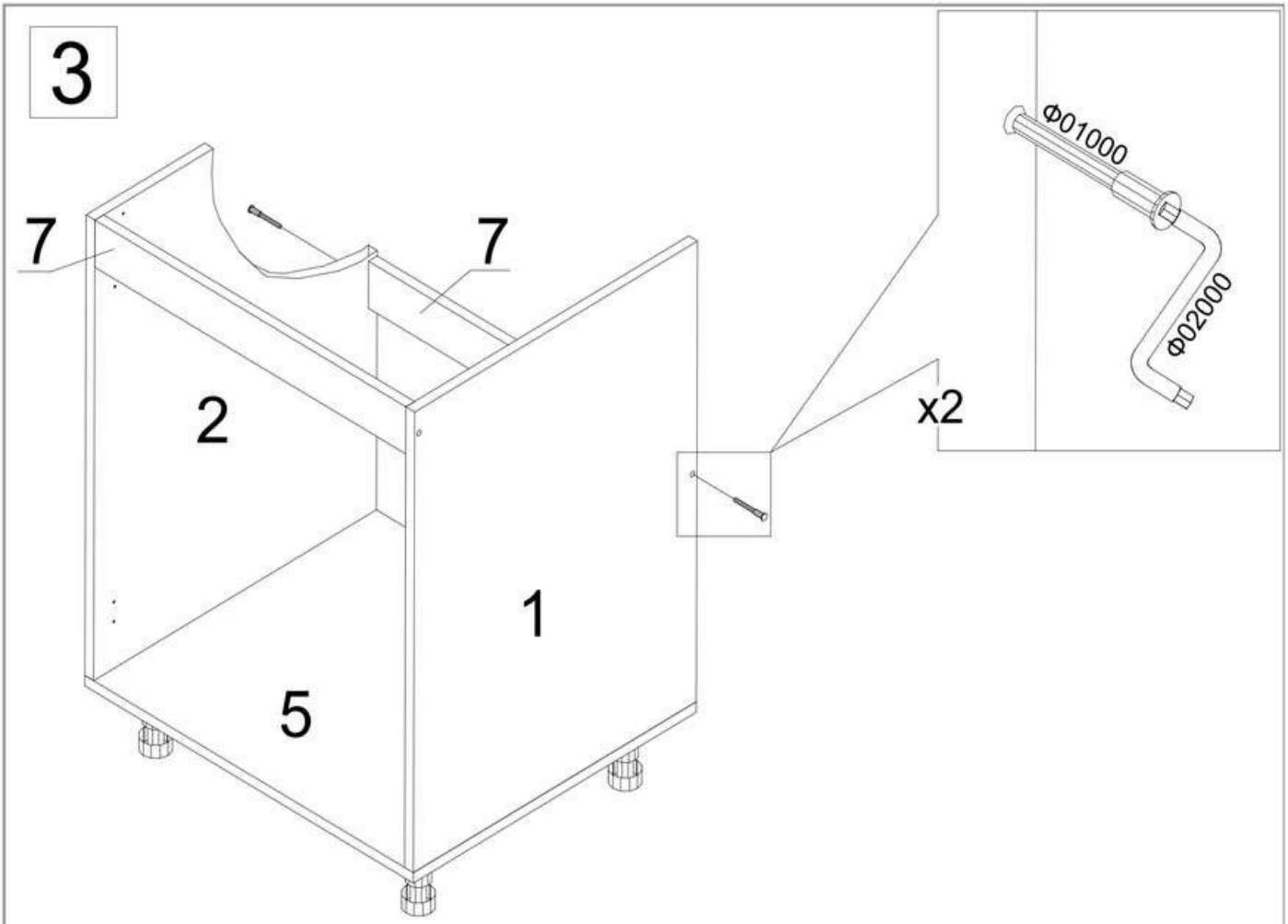

4

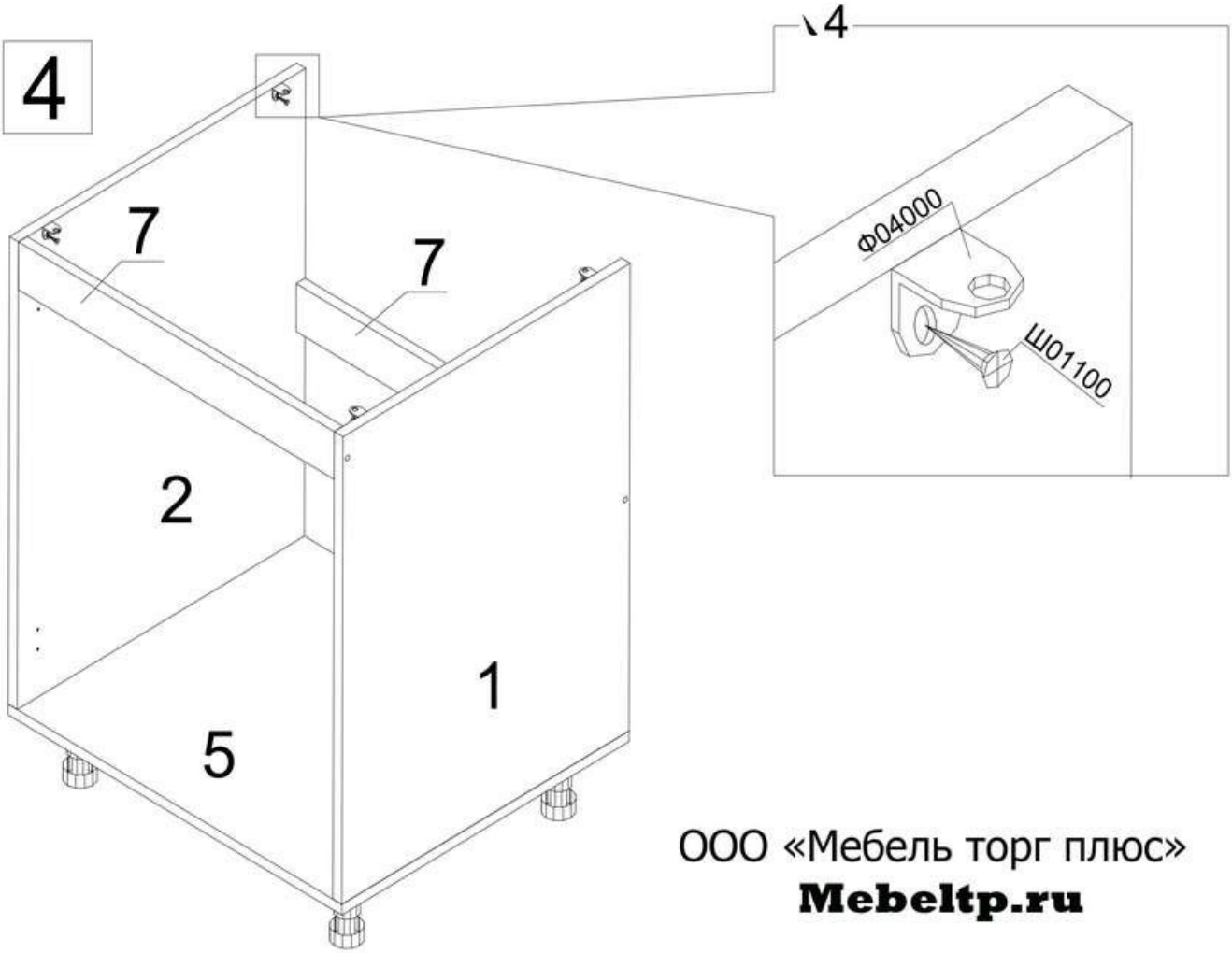

ООО «Мебель торг плюс»

Mebeltp.ru

5

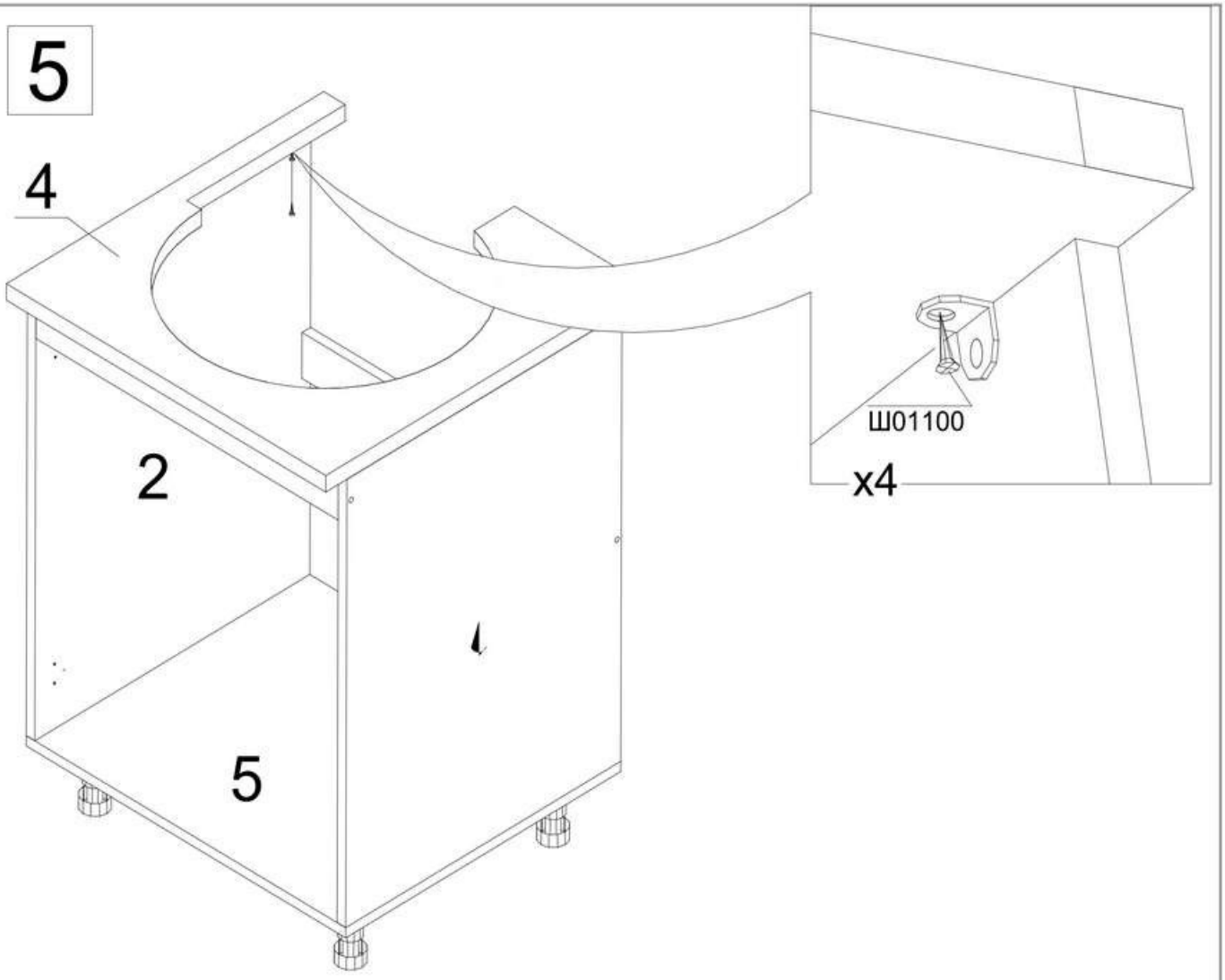

6

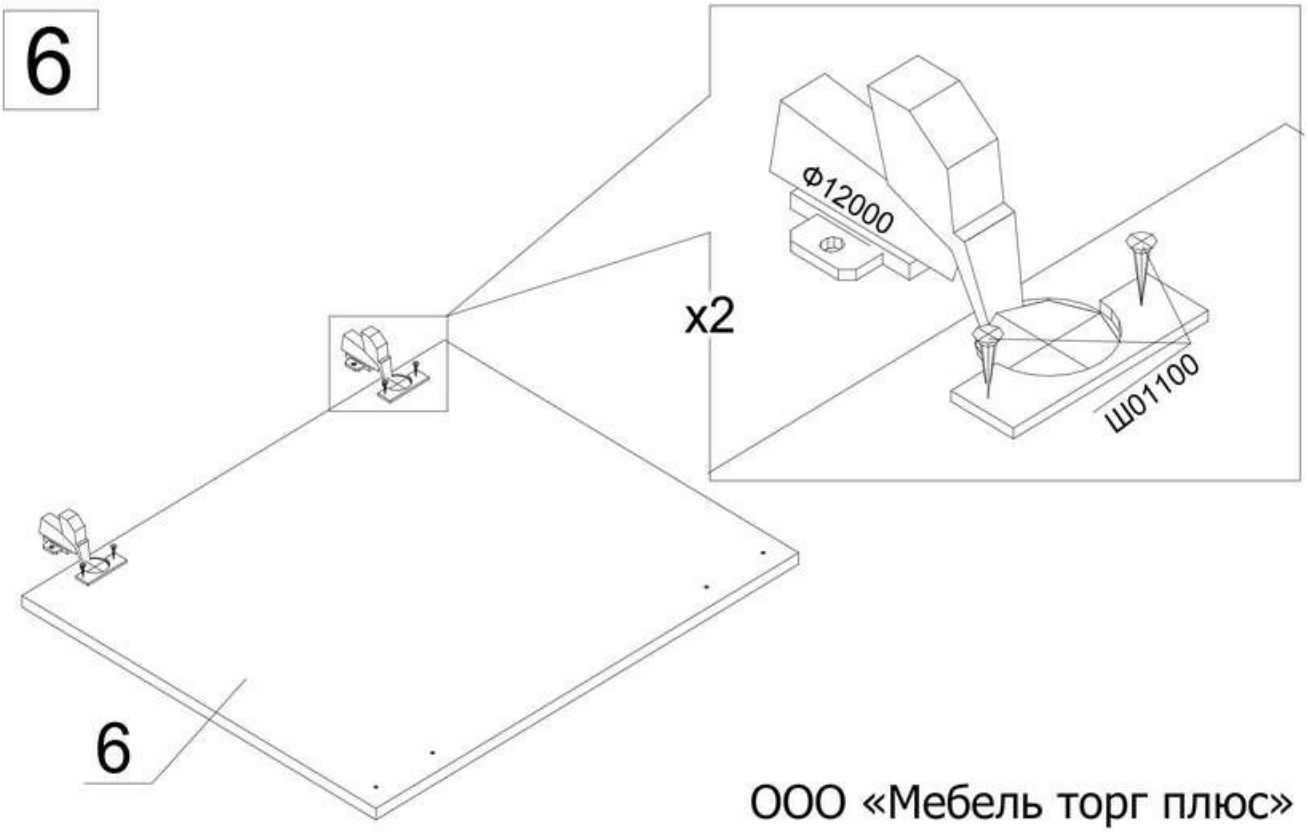

ООО «Мебель торг плюс»

Mebeltp.ru

7

ООО «Мебель торг плюс»

Mebeltp.ru

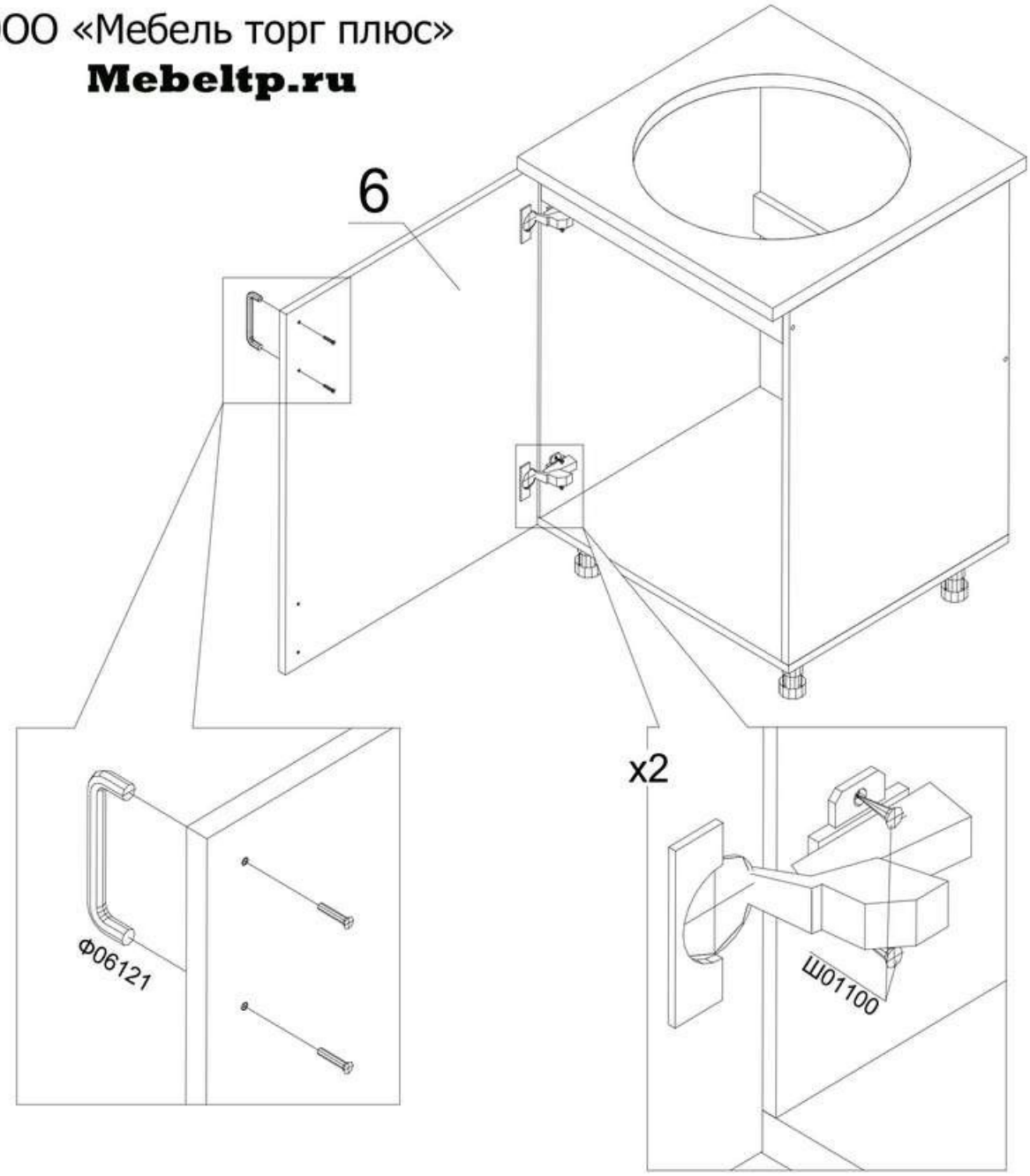

8

